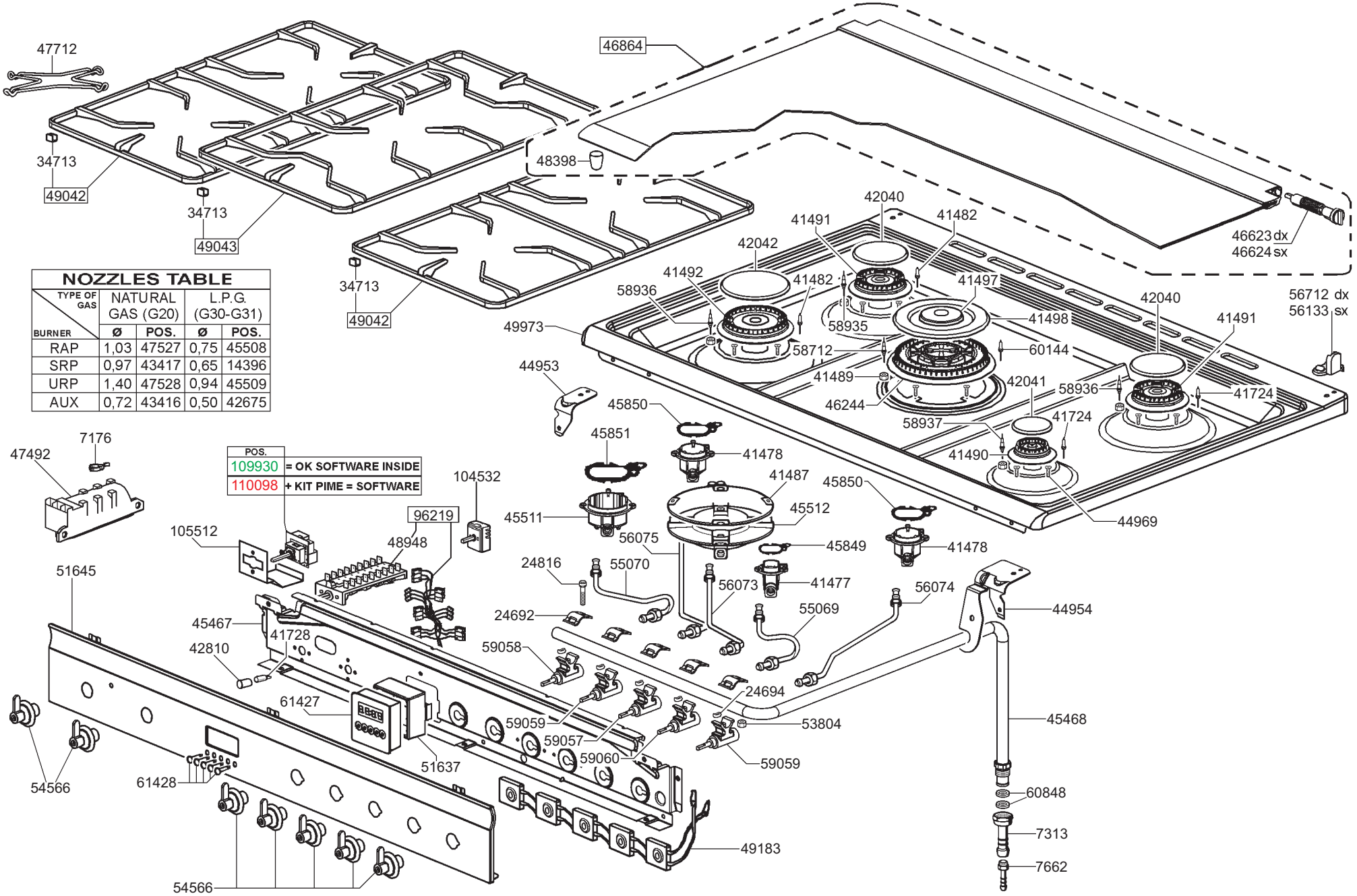

NOZZLES TABLE

TYPE OF GAS / BURNER	NATURAL GAS (G20)		L.P.G. (G30-G31)	
	Ø	POS.	Ø	POS.
RAP	1,03	47527	0,75	45508
SRP	0,97	43417	0,65	14396
URP	1,40	47528	0,94	45509
AUX	0,72	43416	0,50	42675

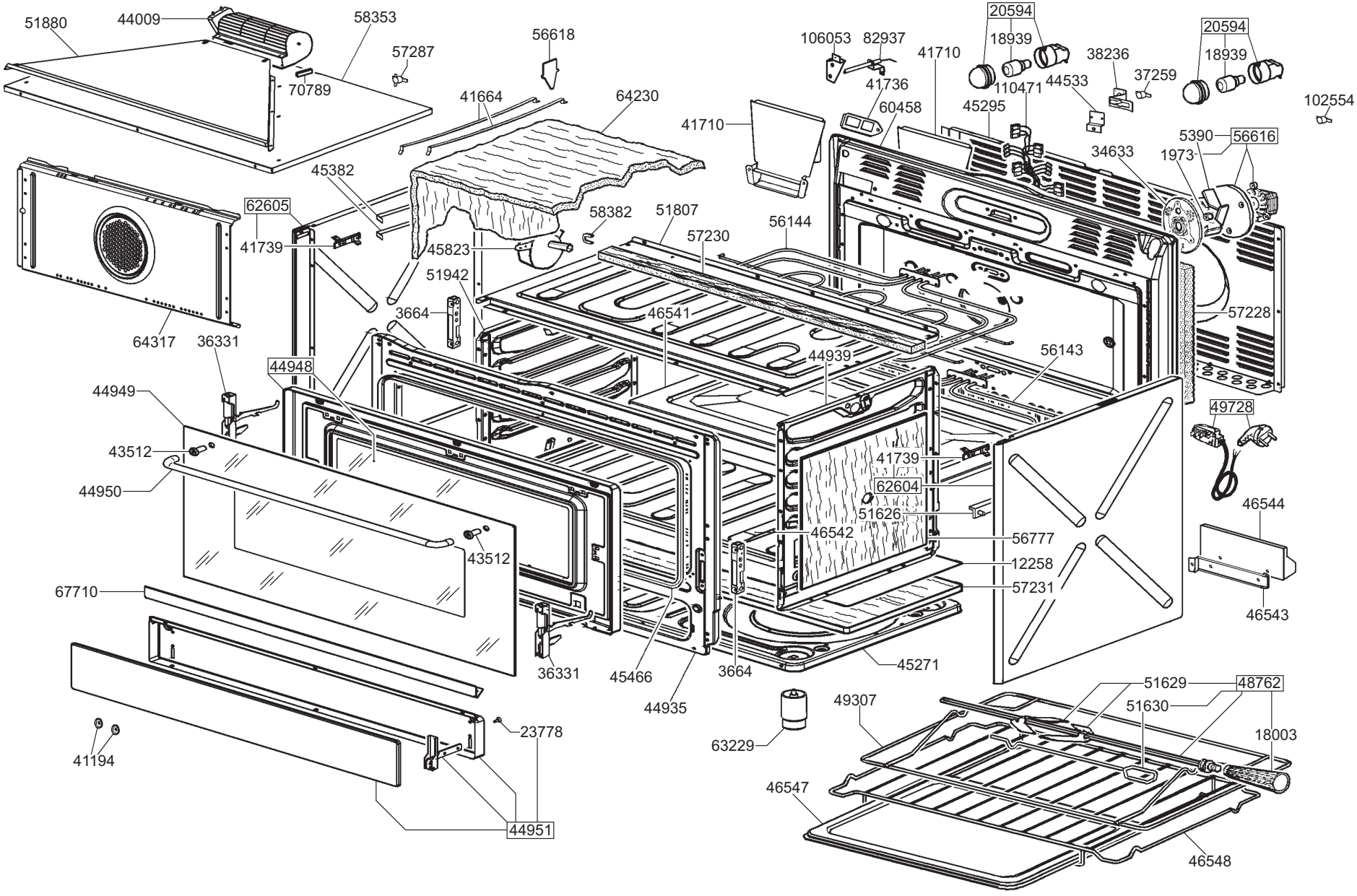
51880
44009
58353
57287
70789
56618
41664
64230
106053
82937
41736
20594
18939
110471
41710
60458
45295
44533
38236
37259
20594
18939
102554
5390
56616
1973
34633
41710
45382
62605
41739
58382
51807
57230
56144
45823
51942
3664
46541
57228
64317
36331
44948
44939
56143
44949
49728
43512
41739
44950
62604
51626
46544
46542
56777
43512
12258
67710
57231
46543
36331
45466
3664
45271
44935
51629
48762
49307
51630
23778
63229
18003
41194
46547
44951
46548